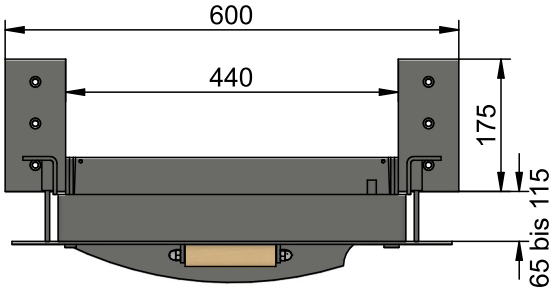

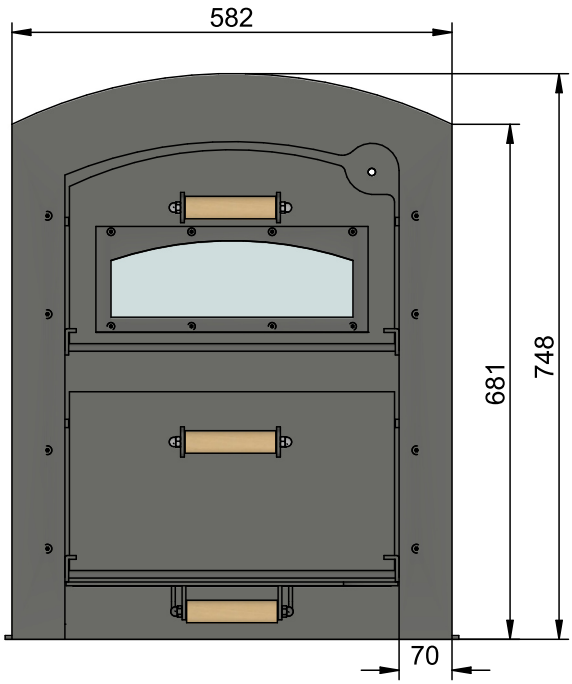

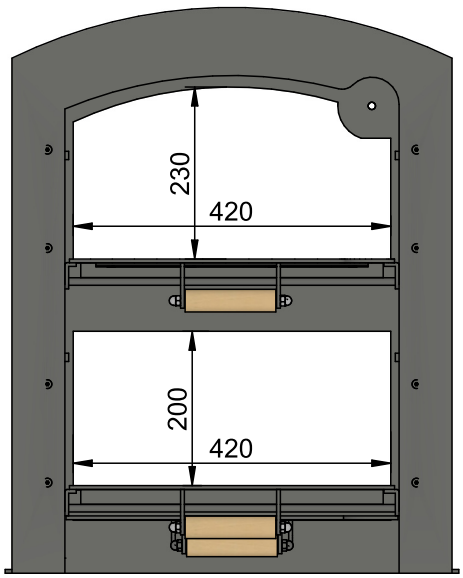

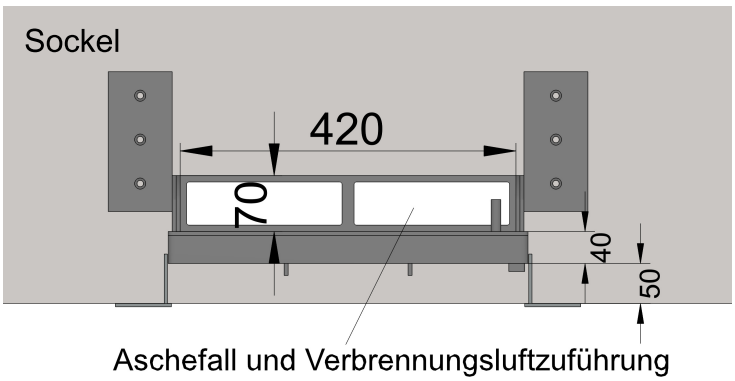

Projekt				Datei **Backofentüren**
KdNr:				WBT42D Artikel 8132
Ansicht	Maßstab	Datum	Planer	Diese Zeichnung ist Eigentum von: Wolfshöher Tonwerke GmbH & Co.KG Wolfshöhe 2 D 91233 Neunkirchen am Sand
Front	1 : 10		GM	

© wolfshoehe.de